Éclairage LED

ABUS
LEVAGE FRANCE

Luminosité de 200 lx en moyenne			Hauteur de la semelle inférieure de la poutre de grue au-dessus du niveau du sol				
			5 m	10 m	15 m	20 m	25 m
Portée	10 m	Numéro	2	3	3	3	3
		Type	Plat 80 W 90° x 90°	Plat 100 W 60° x 60°	Plat 100 W 30° x 30°	Plat 100 W 20° x 20°	Plat 150 W 20° x 20°
	15 m	Numéro	3	4	4	4	4
		Type	Plat 80 W 90° x 90°	Plat 100 W 60° x 60°	Plat 100 W 30° x 30°	Plat 100 W 20° x 20°	Plat 150 W 20° x 20°
	20 m	Numéro	4	5	5	6	5
		Type	Plat 80 W 90° x 90°	Plat 100 W 60° x 60°	Plat 100 W 30° x 30°	Plat 100 W 20° x 20°	Plat 150 W 20° x 20°
	25 m	Numéro	5	6	6	7	6
		Type	Plat 80 W 90° x 90°	Plat 100 W 60° x 60°	Plat 100 W 30° x 30°	Plat 100 W 20° x 20°	Plat 150 W 20° x 20°
	30 m	Numéro	5	7	7	8	7
		Type	Plat 80 W 90° x 90°	Plat 100 W 60° x 60°	Plat 100 W 30° x 30°	Plat 100 W 20° x 20°	Plat 150 W 20° x 20°
	35 m	Numéro	7	8	9	8	7
		Type	Plat 80 W 90° x 90°	Plat 100 W 60° x 60°	Plat 100 W 30° x 30°	Plat 100 W 20° x 20°	Plat 150 W 20° x 20°
	40 m	Numéro	7	8	9	9	8
		Type	Plat 80 W 90° x 90°	Plat 100 W 60° x 60°	Plat 100 W 30° x 30°	Plat 100 W 20° x 20°	Plat 150 W 20° x 20°

Étendue de la fourniture

Le système d'éclairage LED comprend le dispositif de commande du pont et les transformateurs nécessaires.

Plage de mesure

La plage de mesure se situe dans une largeur de +1,5 m de la surface du chemin de roulement, -1,0 m dans la longueur et à une hauteur de 0,25 m au-dessus du sol

Remarque concernant l'orientation: Extrait de la directive de lieu de travail ASR -A3.4

Production et activités similaires 150 lx, zones d'emballage 300 lx, laboratoires 500 lx.

Remarque

Nous partons du principe que l'éclairage du pont roulant est principalement destiné à compenser les ombres projetées par celui-ci (le pont roulant est éclairé par la lumière intérieure du bâtiment). Par conséquent, nous recommandons un éclairage moyen de 200 lx. Si une intensité lumineuse plus élevée est requise selon des normes comme l'ASR, une moyenne de 300 lx ou 500 lx est spécifiée dans les pages suivantes. Pour les zones où l'éclairage extérieur est limité ou si une intensité lumineuse supérieure est nécessaire, veuillez nous contacter.

Luminosité de 300 lx en moyenne			Hauteur de l'aile inférieure de la poutre du pont roulant au-dessus du niveau du sol fini				
			5 m	10 m	15 m	20 m	25 m
Portée	10 m	Numéro	3	3	2	2	3
		Type	Plat 100 W 90° x 90°	Plat 150 W 60° x 60°	Plat 200 W 20° x 20°	Plat 200 W 20° x 20°	Plat 200 W 20° x 20°
	15 m	Numéro	4	4	2	3	4
		Type	Plat 100 W 90° x 90°	Plat 150 W 60° x 60°	Plat 200 W 20° x 20°	Plat 200 W 20° x 20°	Plat 200 W 20° x 20°
	20 m	Numéro	5	5	3	4	5
		Type	Plat 100 W 90° x 90°	Plat 150 W 60° x 60°	Plat 200 W 20° x 20°	Plat 200 W 20° x 20°	Plat 200 W 20° x 20°
	25 m	Numéro	6	5	3	4	6
		Type	Plat 100 W 90° x 90°	Plat 150 W 60° x 60°	Plat 200 W 20° x 20°	Plat 200 W 20° x 20°	Plat 200 W 20° x 20°
	30 m	Numéro	7	7	4	5	7
		Type	Plat 100 W 90° x 90°	Plat 150 W 60° x 60°	Plat 200 W 20° x 20°	Plat 200 W 20° x 20°	Plat 200 W 20° x 20°
	35 m	Numéro	8	7	4	6	7
		Type	Plat 100 W 90° x 90°	Plat 150 W 60° x 60°	Plat 200 W 20° x 20°	Plat 200 W 20° x 20°	Plat 200 W 20° x 20°
	40 m	Numéro	9	8	5	7	8
		Type	Plat 100 W 90° x 90°	Plat 150 W 60° x 60°	Plat 200 W 20° x 20°	Plat 200 W 20° x 20°	Plat 200 W 20° x 20°

Comparaison des coûts avec un prix de l'électricité d'environ 16 centimes / kWh

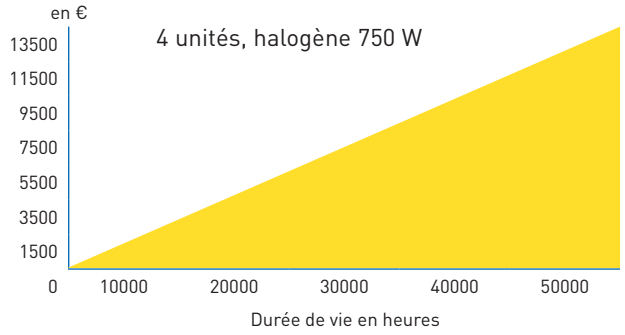

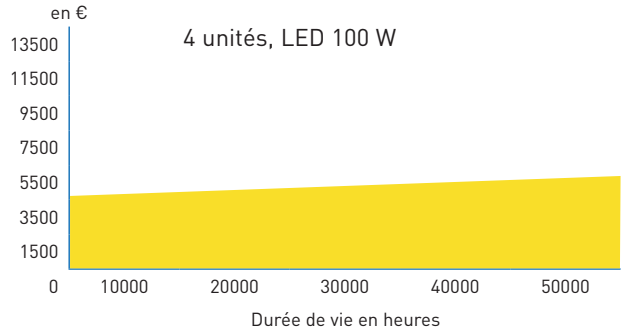

Luminosité de 500 lx en moyenne			Hauteur de l'aile inférieure de la poutre du pont roulant au-dessus du niveau du sol fini				
			5 m	10 m	15 m	20 m	25 m
Portée	10 m	Numéro	3	3	3	3	4
		Type	Plat 150 W 90° x 90°	Plat 200 W 60° x 60°	Plat 300 W 20° x 20°	Plat 300 W 20° x 20°	Plat 300 W 20° x 20°
	15 m	Numéro	4	4	3	4	5
		Type	Plat 150 W 90° x 90°	Plat 200 W 60° x 60°	Plat 300 W 20° x 20°	Plat 300 W 20° x 20°	Plat 300 W 20° x 20°
	20 m	Numéro	5	5	3	4	6
		Type	Plat 150 W 90° x 90°	Plat 200 W 60° x 60°	Plat 300 W 20° x 20°	Plat 300 W 20° x 20°	Plat 300 W 20° x 20°
	25 m	Numéro	6	6	4	5	7
		Type	Plat 150 W 90° x 90°	Plat 200 W 60° x 60°	Plat 300 W 20° x 20°	Plat 300 W 20° x 20°	Plat 300 W 20° x 20°
	30 m	Numéro	7	7	5	6	8
		Type	Plat 150 W 90° x 90°	Plat 200 W 60° x 60°	Plat 300 W 20° x 20°	Plat 300 W 20° x 20°	Plat 300 W 20° x 20°
	35 m	Numéro	8	9	6	7	9
		Type	Plat 150 W 90° x 90°	Plat 200 W 60° x 60°	Plat 300 W 20° x 20°	Plat 300 W 20° x 20°	Plat 300 W 20° x 20°
	40 m	Numéro	10	9	6	8	10
		Type	Plat 150 W 90° x 90°	Plat 200 W 60° x 60°	Plat 300 W 20° x 20°	Plat 300 W 20° x 20°	Plat 300 W 20° x 20°

Caractéristiques des LED

- Luminosité immédiate
- Température de fonctionnement : -30°C to +50°C
- Tension d'entrée AC 100 - 240 V, 50/60 Hz
- Indice de protection IP 55
- Température de couleur 5000 K
- Durée de vie de plus de 50 000 heures
- Plus de 100 000 cycles de commutation
- Efficacité énergétique A+

INFORMATIONS POUR L'ÉCLAIRAGE LED REQUIS

Nom du contact : _____

Nom de l'entreprise : _____

Adresse : _____

Code postal : _____

Téléphone : _____

Adresse mail : _____

Numéro du pont roulant : _____

INTENSITÉ LUMINEUSE MOYENNE REQUISE

☐ 200 lx ☐ 300 lx ☐ 500 lx

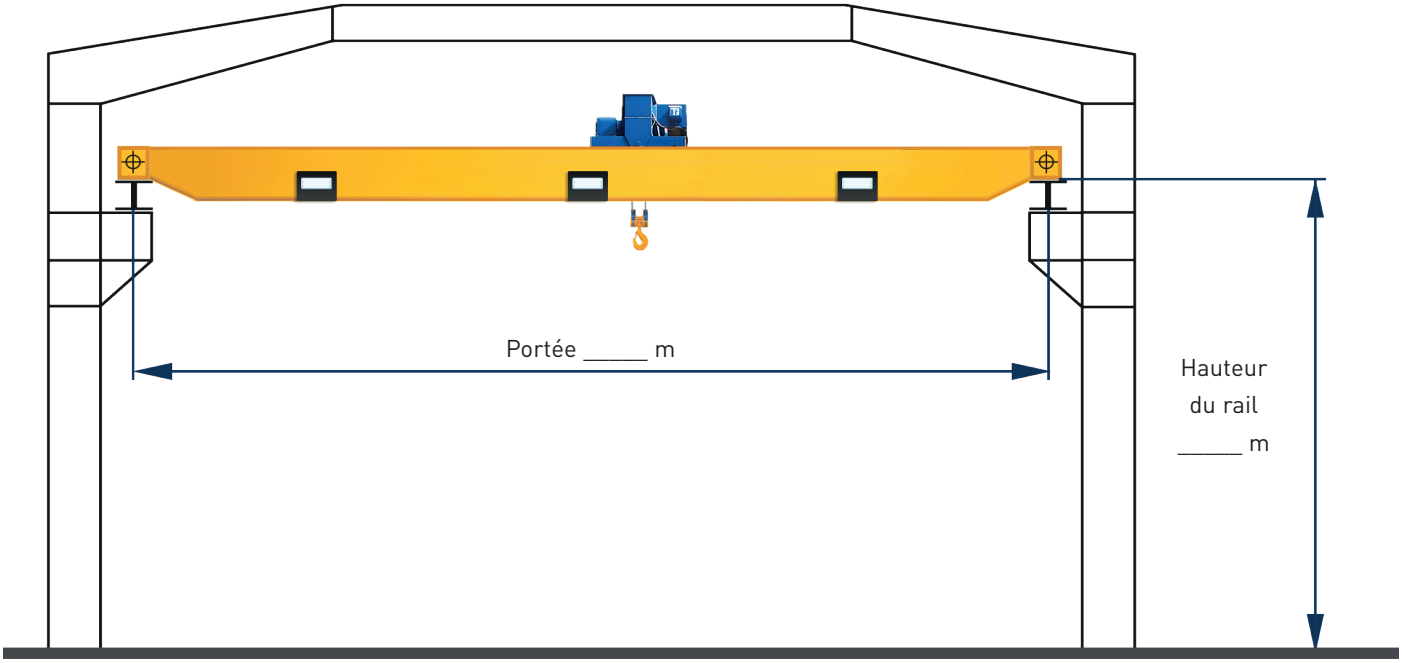

PLAN DE L'INSTALLATION DU PONT ROULANT

Éclairage : ☐ le long de la poutre principale ☐ sur l'unité de levage

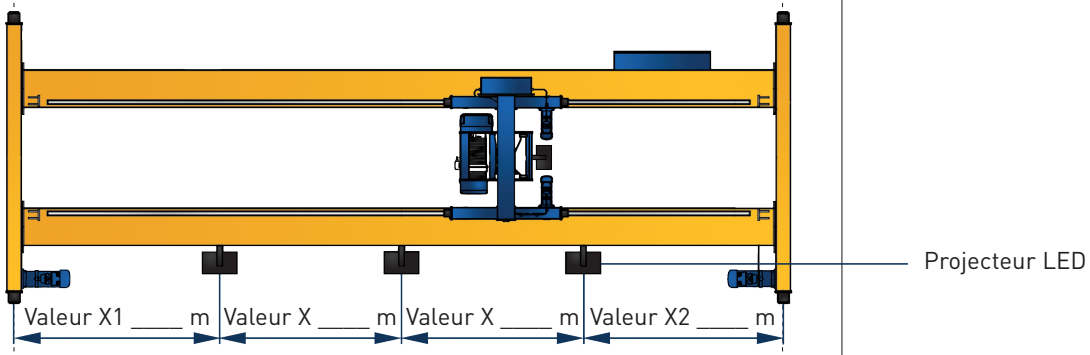

Si aucune position spécifique n'est indiquée pour les éclairages, ceux-ci seront répartis de manière uniforme sur toute la portée du pont roulant.

Pour les zones nécessitant un éclairage particulier, veuillez les indiquer sur le plan d'implantation en fournissant les dimensions approximatives.

24.07.2024

ÉDITEUR

ABUS Levage France
25, rue Edouard Michelin
BP 118 - 54715 LUDRES CEDEX
Tél. : 03.83.59.22.22
Fax : 03.83.59.22.25
e-mail : contact@abus-levage.fr