Potences ABUS

Une garantie de flexibilité

Les potences ABUS sont la solution idéale pour une configuration particulièrement flexible des postes de travail dans presque tous les secteurs de l'industrie et de l'artisanat. Potences sur fût ou potences murales, avec treuil à câble ou palan à chaîne : ces potences s'adaptent parfaitement aux besoins de chacun.

ABUS Levage France - 25 Rue Edouard Michelin - BP118 - F- 54715 LUDRES Cedex
Tél : 03.83.59.22.22 - Fax : 03.83.59.22.25 - e-mail : contact@abus-levage.fr

Allègement

des postes de travail

Les potences ABUS permettent de déplacer facilement et en toute sécurité des charges pesant jusqu'à 6,3 t. Avec deux vitesses de levage de série, elles offrent une bonne ergonomie à vos postes de travail. Selon leur capacité,elles peuvent atteindre une portée de 10 m.

Différentes

possibilités de fixation

Vous avez le choix entre différentes variantes de montage pour fixation au sol, au mur ou sur supports existants ; ces différentes possibilités permettent d'intégrer les potences ABUS à chaque configuration.

Le mouvement

un jeu d'enfant

Des équipements supplémentaires facilitent encore le choix de votre solution de levage. Des moteurs destinés aux mouvements de direction et de rotation simplifient le travail, une radiocommande vous laisse une plus grande liberté de mouvement.

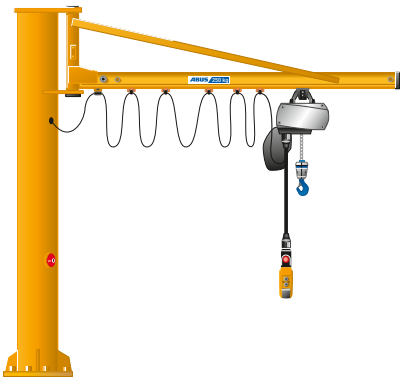

270° La potence sur fût LS (1 t) facilite le travail

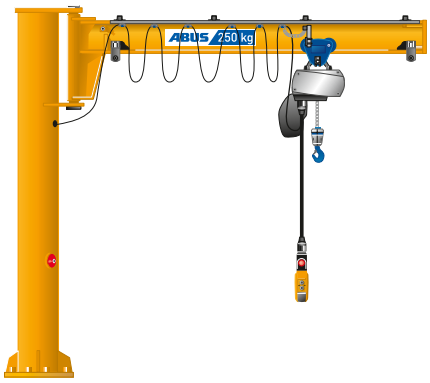

270° La potence sur fût LSX (0,5 t) à hauteur perdue réduite

∞ La potence sur fût VS (6,3 t) à hauteur perdue réduite

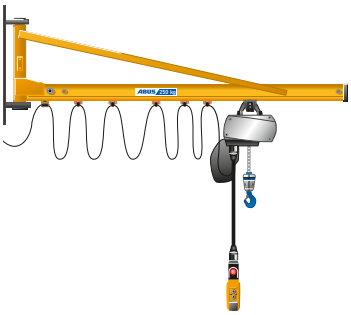

180° La potence murale LW (1 t) pour moins d'effort physique

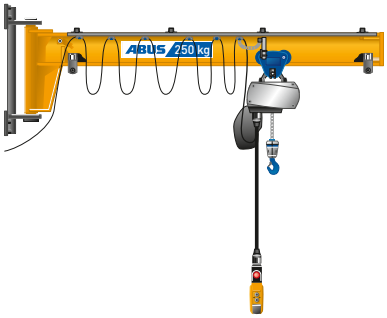

180° La potence murale LWX (0,5 t) championne du montage

180° La potence murale VW (5 t) libère le sol

Par fax au 03.83.59.22.25

Société

Nom

Rue

Code postal / Ville

Tél. / Fax

E-mail

☐ Je souhaite recevoir des informations supplémentaires sur les potences.

☐ Veuillez me contacter.

6.22